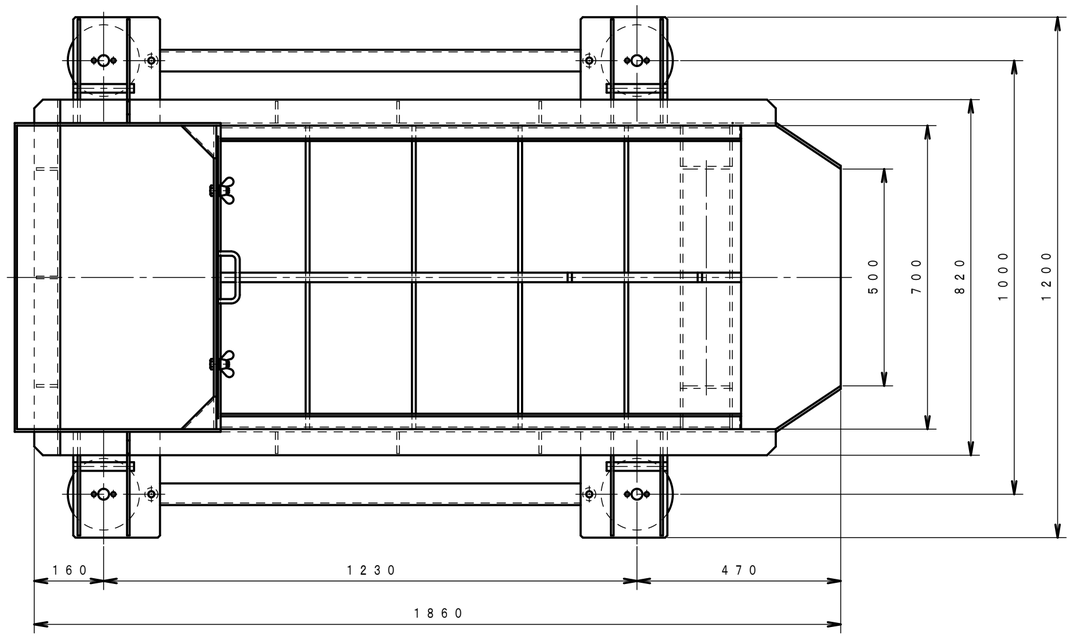

振動モータ仕様	
型　式	EVSI　10－550X2
出　力	0．24kW　X2
電　源	3Ø　200V　50／60Hz
電　流	1．62／1．42A　X2
振動数	14．5／18．4Hz
遠心力	5．02kN　X2
定　格	連　続
概質量	33kg　X2

バイブロスクリーン仕様	
振　幅	5．2mm／3．6mm
加速度	2．9G
振動数	14．5Hz／18．4Hz
参考輸送スピード	5m／min
傾斜角	水平
トラフ材質	SUS304－2B
下台材質	SS400
備考	トラフ：酸洗い処理
概質量	480kg

＊トラフ質量：350kg（振動モータ質量を含む）
＊下台質量　：130kg

＊下台塗装仕様　：サビ止め塗装1回
仕上げ塗装1回
塗装色：マンセル　N5．5（グレー）

＊　振動モータ1台につきバイブロスクリーンより
ケーブルEM－CT／K2X4－10m付きです

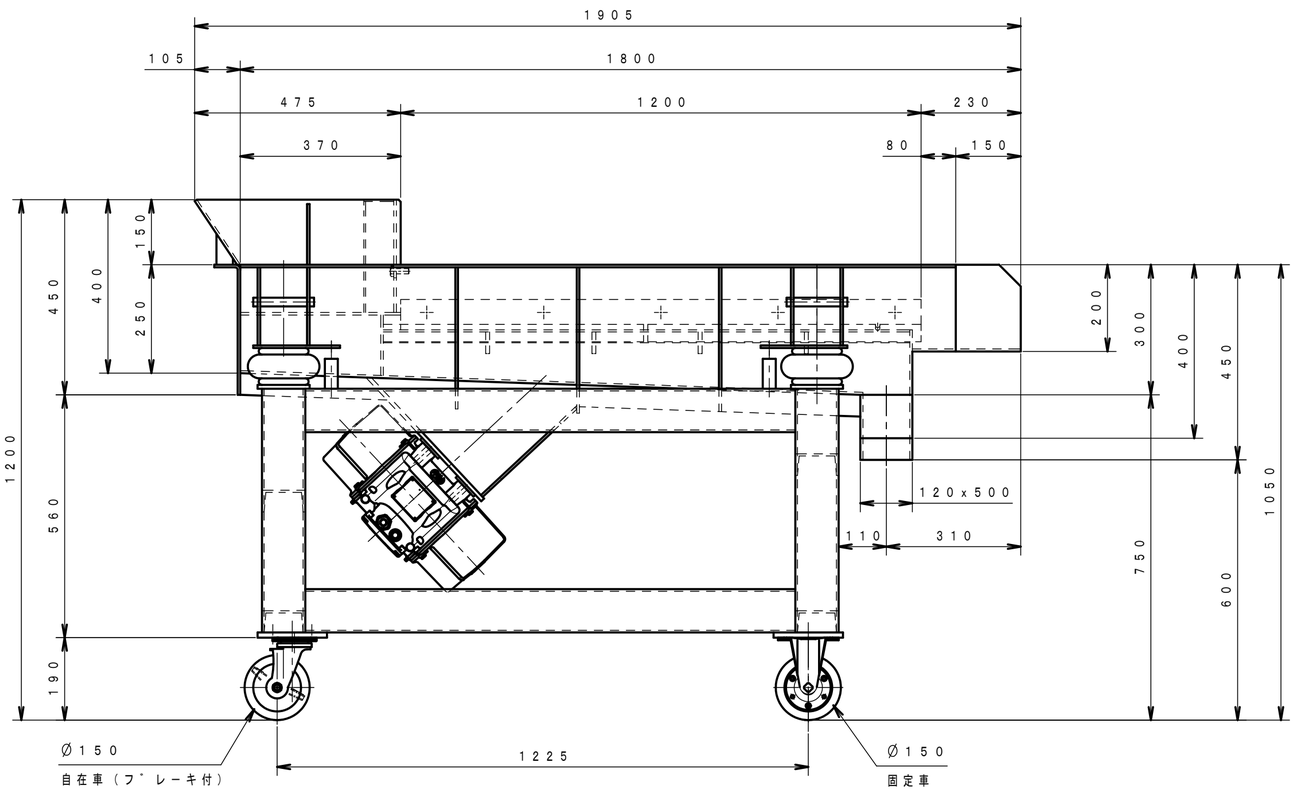

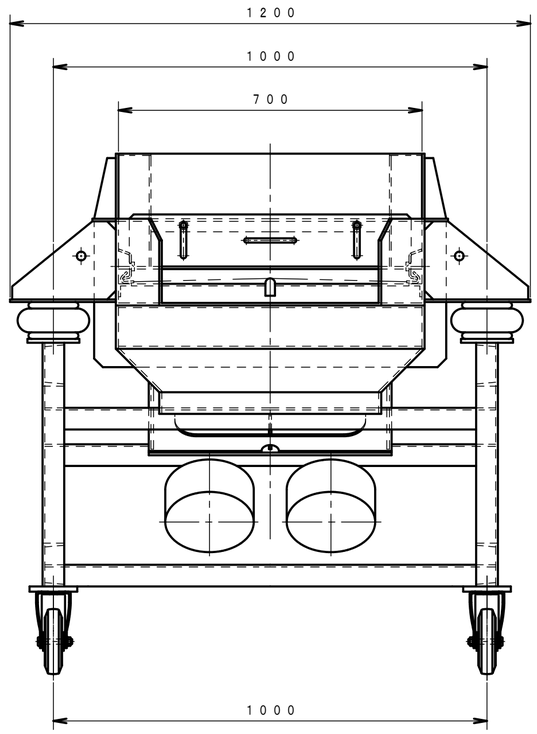

名称	バイブロスクリーン
型式	IHS24－70DW
図番	T1706410－000

EXEN　エクセン株式会社

EC No. 0000000 | Group IND 2017 | User HS REQ | SUB 00000 | PN. FN T1706410-000 IHS24-70DW